Laurel Klammern GmbH
Schurwaldstraße 114
D-73773 Aichwald

Telefon +49-711 369858-0
Telefax +49-711 369858-28
E-mail info@laurel-klammern.de
www.laurel-klammern.de

KONZEPTHALTER

Produktdaten

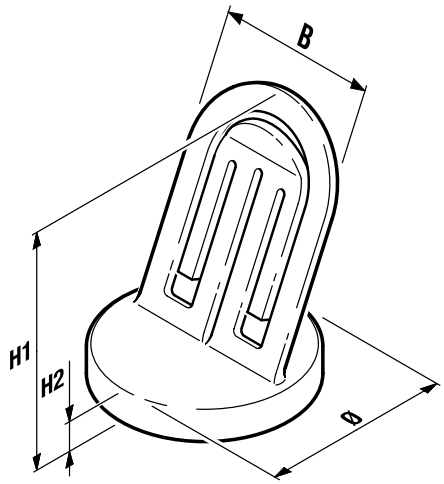

Artikel-Nr.	Artikel	B	H1	H2	Ø	Gewicht	Produktmerkmale
3121	Konzepthalter	49 mm	71 mm	10 mm	60 mm	82 g	Metallfuß

Material

06 PS

Schlagzäher Kunststoff Polystyrol (PS), Gebrauchstemperatur max. 70 °C.
Beständig gegen Wasser, Alkohol, Öle, schwache Säuren und Laugen.

Anwendung

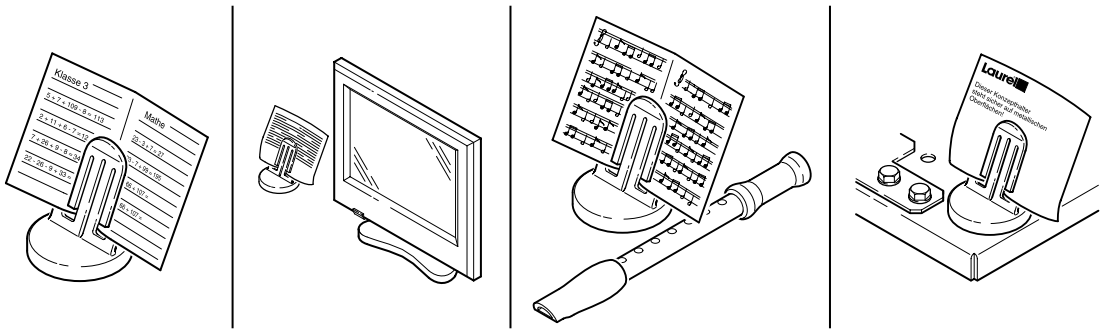

■ Der **Laurel Konzepthalter** mit elastischem Clip hält bis zu 10 DIN A 4 Blätter und ist durch seinen Gleitschutzring solide und standfest. Mit seinem Metallfuß steht er sicher auf jeder glatten Oberfläche.

■ Der **Laurel Konzepthalter**
- hält Notizzettel, Notenblätter, Schreibhefte und Kochrezepte.
- hat seinen Einsatz im Büro, in der Schule oder im Haushalt.
- steht ideal neben dem Computer, auf der Arbeitsplatte beim Backen und Kochen oder auf dem Schreibtisch bei den Hausaufgaben.

Lieferbare Farben

Grundfarbe			Leuchtfarben		Kristallfarbe		
weiß	schwarz	grau	türkis	violett	kristall klar	kristall rot	kristall blau
10	11	12	14	18	00	02	03
☐	☐	☐	☐	☐	☐	☐	☐

■ **Farb-Code**

☒ **Bestellangabe**
Bitte gewünschte Farbe ankreuzen!